SAIMA

# ROTANT IV

## DESCRIPCIÓN

La ROTANT IV es una filosofía de acceso de torniquete giratorio, con detector de metales incorporado en la estructura, es la respuesta a un alto tránsito que flujo, efectuado de manera segura y unipersonal.

Es una base circular delgada mono bloque, de fácil colocación, con paredes anchas, ventanas laterales curvas y un torniquete centro de cristal con 4 sectores.

Barnizado con relieve final en los colores RAL o al gusto (acabados brillantes de recubrimiento inox, bronce, aluminio etc.).

Cuenta con un marco mono bloque con chapa de acero doblada en la barra y la placa de 3 mm.

Una resistencia de vidrios laterales curvos de 26/27mm, en P6B (EN356) BR3 (EN1063)

Un acabado grabado en relieve final en colores RAL, suave como en la muestra.

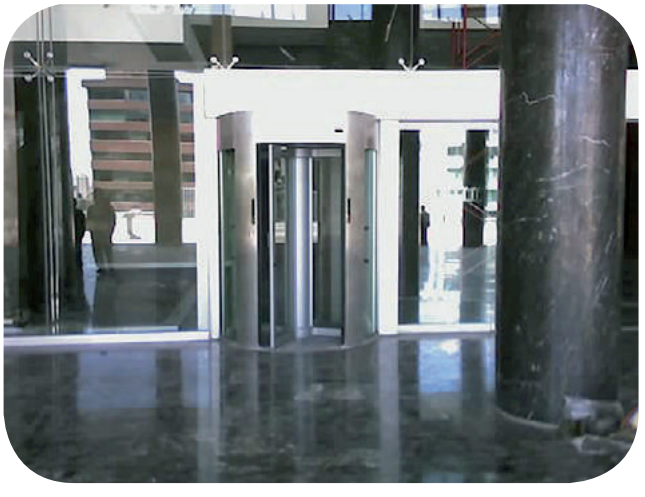

RSEGURIDAD.COM®

Monte Elbruz #132 Int 301/302
Col. Polanco V Sección, Del. Miguel Hidalgo, CP. 11560, CDMX
: 55 5951 9070 | www.rseguridad.com
ventas@rseguridad.com

@SAIMAMexico
@RSeguridad
@RSeguridad_MX
Síguenos en nuestras redes sociales

# ROTANT IV

## DATOS TÉCNICOS

| | |
|---|---|
| - Dimensión Estándar. | |
| - Ancho total | 840 mm |
| - Anchura de paso | LP 30.8 cm |
| - Altura de paso | 2000 mm |
| - Profundidad del contenedor | P 120 cm |
| - Altura del contenedor | 45 cm |
| - Altura max | H+45 |
| - Espesor vertical | 15.4 cm |
| - Espesor del vidrio | 16/17 mm |
| - Peso del vidrio | 45 kg/mq |
| - Velocidad de elevación | 2.6m/min |
| - Estructura de peso y motorización | (Medida de 250x240) 350 kg |
| - Fuente de alimentación trifásica | 380V |
| - Frecuencia | 50 Hz |
| - Consumo máximo | 2,6 A |
| - Potencia máxima | 075 Kw |
| - Protección | 54IP |
| - Centro de gravedad | X=60 cm |
| - Dimensiones opcionales. | |
| - Anchura total posible | 200-225 cm. |
| - Altura de paso posible | 270-300 cm. |
| - Fuente de alimentación (monofásica) | 220V. |
| - Dimensión del contenedor variable. | |
| - Capacidad para llevar a cabo otras medidas sobre pedido. | |
| - Voltaje | 220 V +/- 10%, 50 Hz |
| - Motor monofásico o trifásico | 0,75 KW |
| - Velocidad de movimiento | 2,7 m/min |

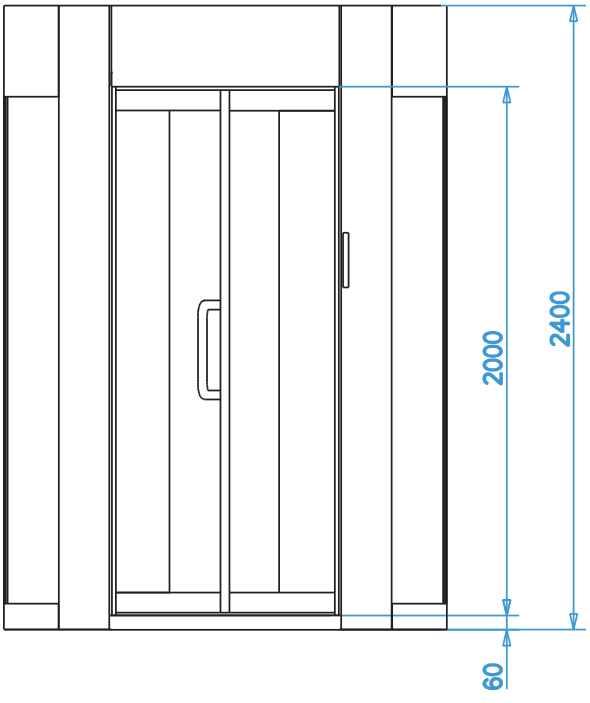


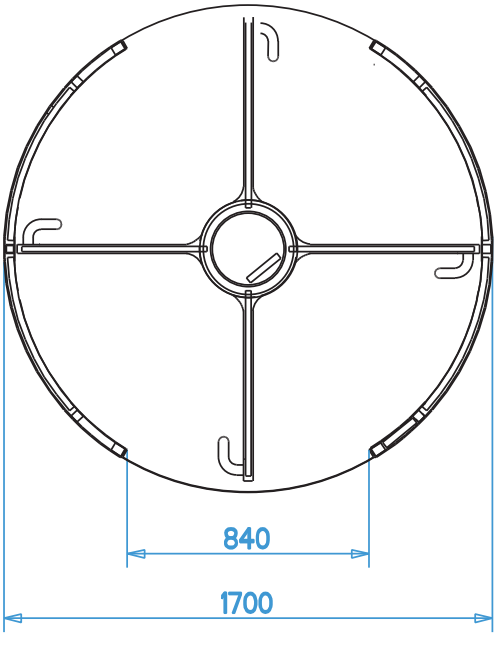


RSEGURIDAD.COM®
Monte Elbruz #132 Int 301/302
Col. Polanco V Sección, Del. Miguel Hidalgo, CP. 11560, CDMX
: 55 5951 9070 | www.rseguridad.com
ventas@rseguridad.com

@SAIMAMexico
@RSeguridad
@RSeguridad_MX
Síguenos en nuestras redes sociales